Datos Técnicos

Serie TrimLine™ DISPENSADOR DE TOALLAS DE PAPEL PARA MONTAR EN LA PARED

B-359039

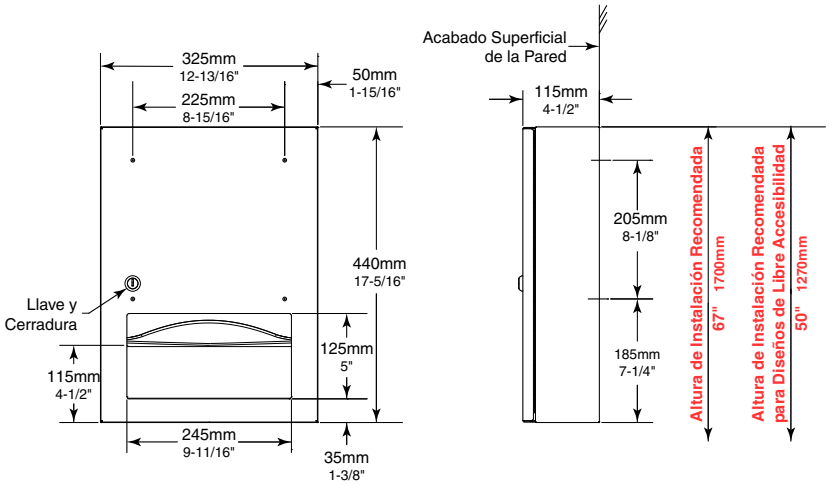

MATERIALES:

Gabinete — Acero inoxidable 304, calibre grueso. En construcción soldada de una sola pieza y superficies externas con acabado satinado.

Falda — Acero inoxidable 304 con acabado satinado.

Puerta — Acero inoxidable 304, calibre 18 (1.2 mm) con acabado satinado. Asegurado al gabinete con una bisagra tipo piano de acero inoxidable. Equipada con una cerradura con llave al igual que otros accesorios para baños de Bobrick.

Dispensador de Toallas de Papel — Acero inoxidable 304, calibre 22 (0,8 mm). Capacidad: 300 toallas plegadas en C ó 400 de plegado múltiple.

OPCIONAL:

Ordene el accesorio Bobrick TowelMate™ Modelo Nº 369-130. El accesorio TowelMate permite repartir las toallas de papel de manera más eficiente, evitando el desperdicio y la acumulación de papel en la apertura de la bandeja. El módulo opcional TowelMate cuenta con una guía con un doblez de 90º para evitar que las toallas de papel caigan cuando se abre la puerta para su mantenimiento.

OPERACIÓN:

Dispensador de papel toalla distribuye toallas en plegadas en C o plegado múltiple sin necesidad de adaptaciones o del uso de adaptadores adicionales. El cable de la puerta previene el daño a los accesorios de baño y las paredes.

INSTALACION:

Instale la unidad en la pared con cuatro tornillos de chapa de 4,8 x 32 mm (10 x 1-1/4") (no incluidos) en los orificios de montaje indicados por una S. Para paredes de yeso o tablaroca, utilice un soporte de refuerzo que cumpla con los códigos locales de construcción. Para paredes con otro tipo de superficies, utilice tapones de fibra o escudos de expansión en conjunto con los tornillos de chapa, o utilice tornillos basculantes o pernos de expansión de 5 mm (3/16"). Si la unidad se proyecta por encima de la parte superior del revestimiento, utilice un canal de aluminio u otro relleno para eliminar la separación entre el gabinete y la superficie final de la pared.

Piezas de Repuesto:

Kit de Falda	359039-53
Kit de Reemplazo de Puerta	359039-73

ESPECIFICACIONES:

Dispensador de toallas de papel para montar en la pared de acero inoxidable 304, calibre grueso. En construcción soldada de una sola pieza y superficies externas con acabado satinado. Puerta de acero inoxidable 304, calibre 18 (1,2 mm) asegurada al gabinete con una bisagra oculta tipo piano de acero inoxidable; y equipada con un cable de acero inoxidable para limitar el movimiento y con pestillo al igual que otros accesorios para baños de Bobrick. Dispensador de Toallas de Papel distribuye 300 toallas plegadas en C ó 400 de plegado múltiple.

Dispensador de Toallas de Papel para Montar en la Pared de Serie TrimLine Modelo B-359039 de Bobrick Washroom Equipment, Inc., Clifton Park, New York; Jackson, Tennessee; Los Angeles, California; Bobrick Washroom Equipment Company, Scarborough, Ontario; Bobrick Washroom Equipment Pty. Ltd., Australia; y Bobrick Washroom Equipment Limited, Reino Unido.

Las ilustraciones y descripciones de este documento se aplican a los productos a partir de la fecha de este catálogo.
El fabricante se reserva el derecho a realizar, y realiza, periódicamente cambios y mejoras en los diseños y las dimensiones.

Emisión en 2/24/17.
© 2017 por Bobrick Washroom Equipment, Inc.